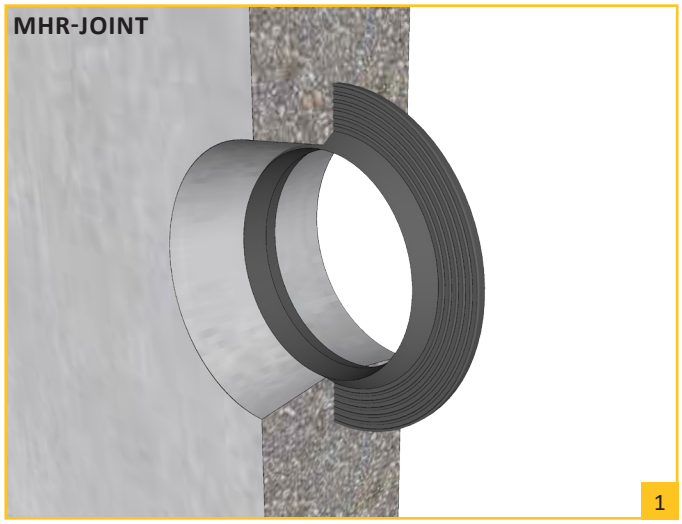

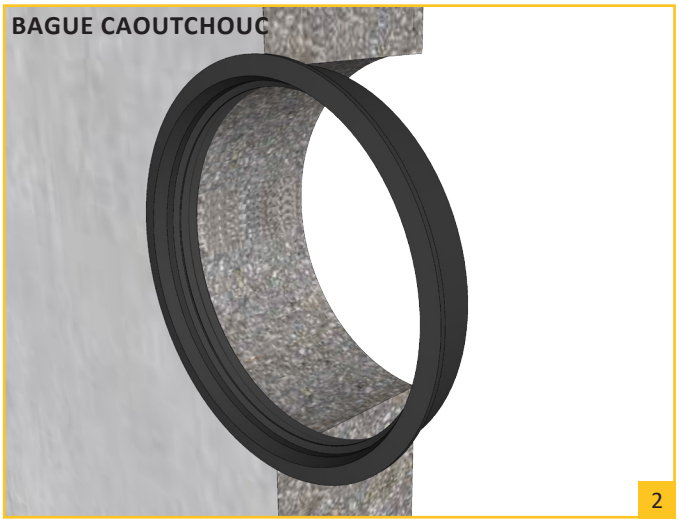

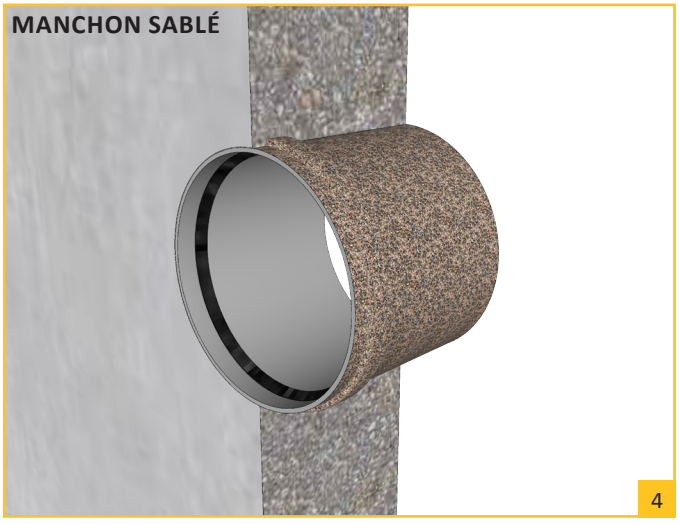

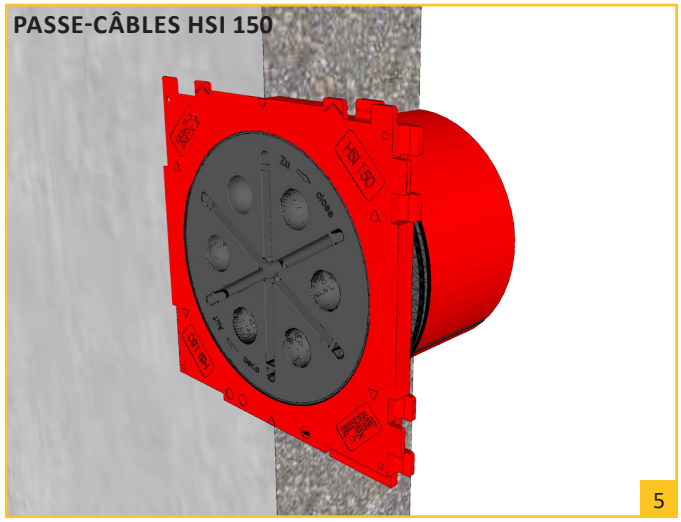

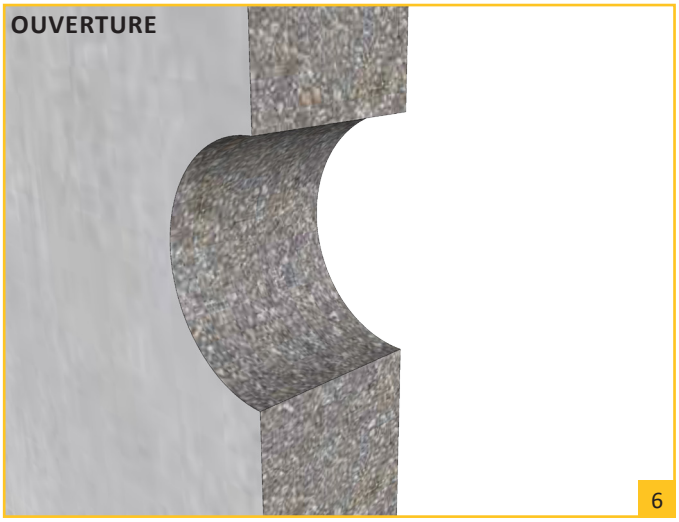

www.lithobeton.be Lithobeton nv- Kanaalstraat 18- 8470 Gistel-Snaaskerke- T +32 (0)59 27 60 60- F +32 (0)59 27 65 03- info@lithobeton.be